Artemis®
hayat suda başladı..

ALTES 110

Cam seçenekleri	6-8mm
Renk Seçenekleri	Parlak krom, mat krom, siyah
Standart ölçü	200cm
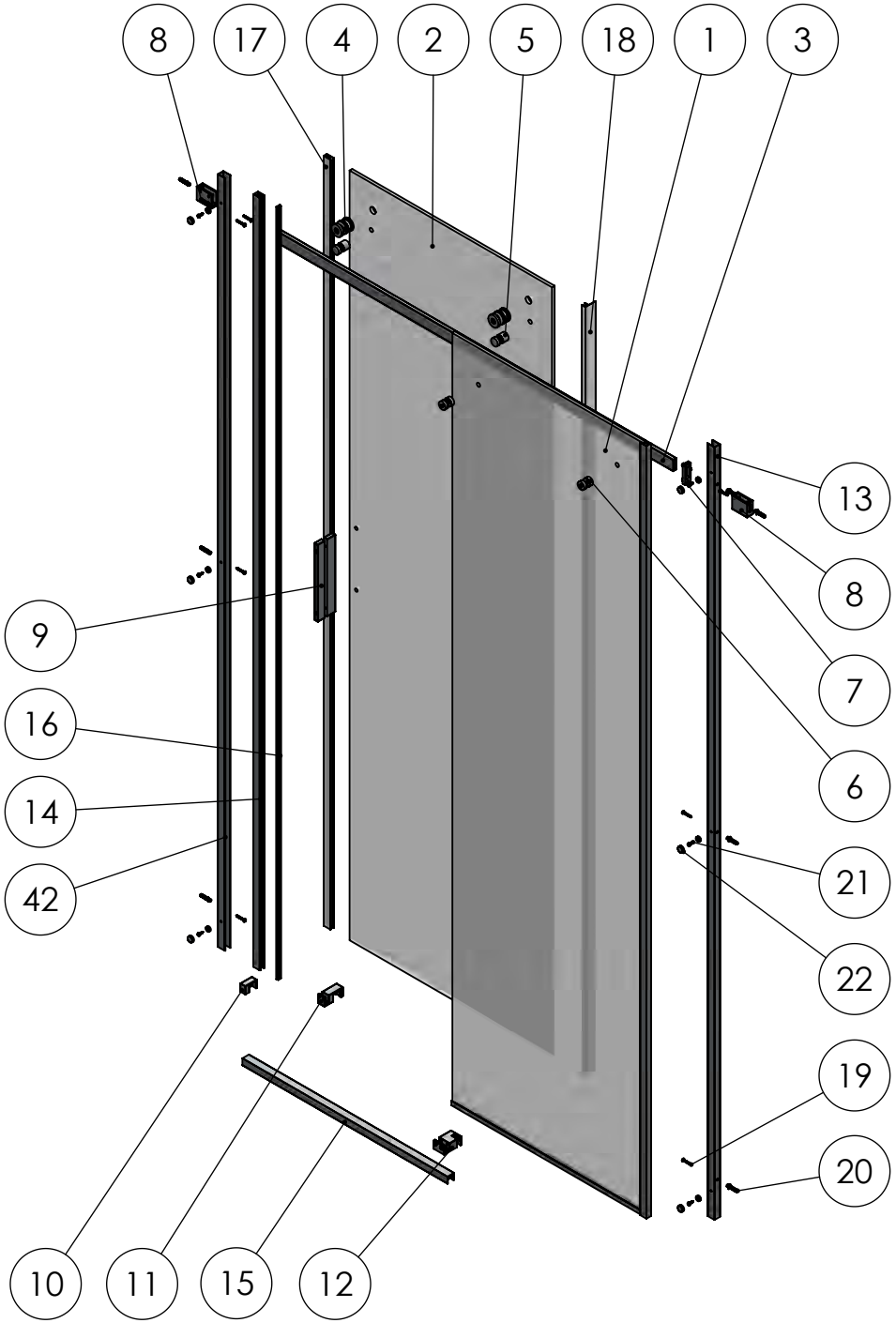
Öğe No	Stok Kodu	Açıklama	Ad	Yedek Parça
1	M.080.9006.0XXX.1998.010	CM0003-00 Set SAĞ	1	✔
	M.080.9006.0XXX.1998.010	CM0003-00 Set SOL		
2	M.080.9016.0XXX.1990.010	CM0002-00 SAĞ	1	✔
	M.080.9016.0XXX.1990.010	CM0002-00 SOL		✔
3	M.110.040.00.00029.88	Altes-PR002-00	1	✔
4	M.110.040.00.00004.88	HY-469 Rulman	2	✔
5	M.110.040.00.00003.88	HY-468 Kılavuz	2	✔
6	M.110.040.00.00031.88	HY-467 Cam Sabitleyici	2	✔
7	M.110.040.00.00005.88	HY-470 Stoper	1	✔
8	M.110.040.00.00007.88	HY-473 Duvar Bağlantı	2	✔
9	M.110.010.00.00008.88	KP009-00 Lama Kulp	1	✔
10	M.110.040.00.00R32.88	MT0183-00 Profil Sabitleyici SAĞ	1	✔
	M.110.040.00.00L32.88	MT0183-00 Profil Sabitleyici SOL		
11	M.110.040.00.00008.88	MT0153-00 Profil Kılavuzu	1	✔
12	M.110.040.00.00L33.88	MT0294-00 Cam Kılavuzu SAĞ	1	✔
	M.110.040.00.00R33.88	MT0294-00 Cam Kılavuzu SOL		
13	YM.070.14519.2000.88	14519 Duvar Profili	2	✔
14	YM.070.14518.2000.88	14518 Ayar Profili	1	✔
15	M.070.068.47.04150.88	PR012-02 Su önleyici profil	1	✔
16	M.100.020.00.00010.13	Kapı Karşılığı Mıknatısı	1	✔
17	M.100.030.00.00002.04	Düz Körüklü Mıknatıs 6-8mm	1	✔
18	M.100.010.00.00006.03	F Fitil	1	✔
19	M.150.010.00.00000.12	4,2x35 YSB Vida Inox	8	✔
20	M.150.010.00.00000.01	Ø6 Dubel	8	✔
21	M.150.010.00.00000.04	3,5x13 YSB Vida Inox	6	✔
22	M.110.040.00.00028.88	Vida Kapağı	6	✔